МЖИГ.483111004 СБ

Рис. 1

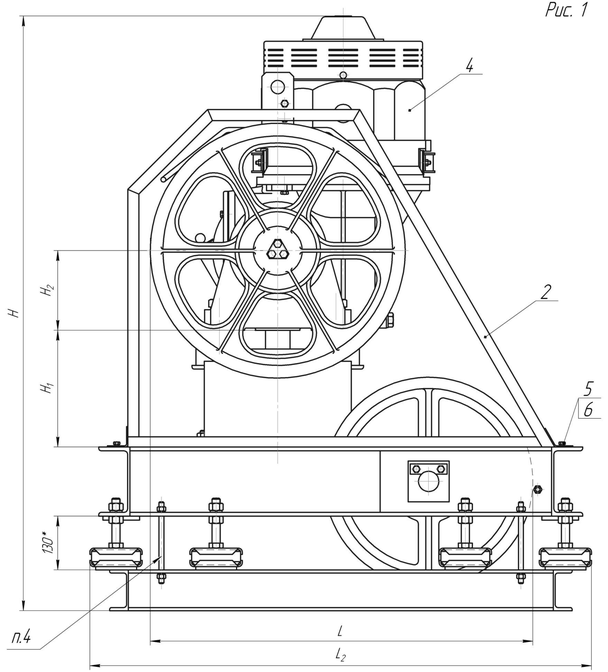

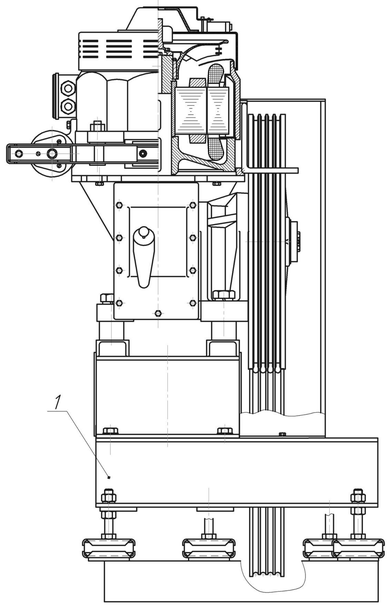

Рис. 2
остальное см. рисунок 1

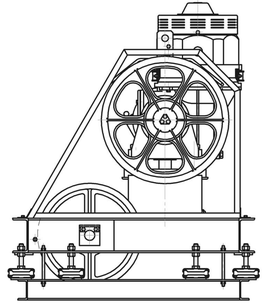

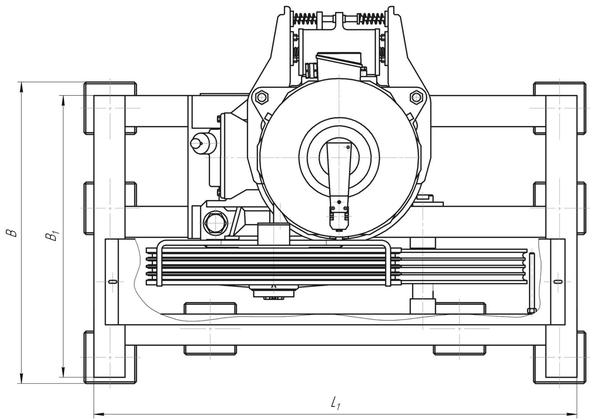

Рис. 3
остальное см. рисунок 1

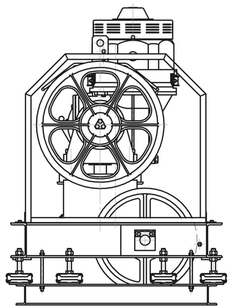

Рис. 4
остальное см. рисунок 1

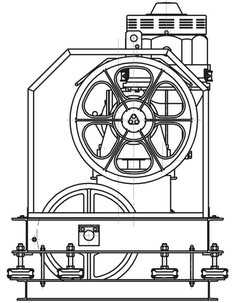

Таблица 1

Обозначение	Наименование	L, мм	L_1, мм	L_2, мм	H, мм	H_1, мм	H_2, мм	B, мм	B_1, мм	Рис.	Примечание
МЖИГ.483111.004	Лебедка SGR 31 правая L950	950	1148	1218	1360	246	195	658	588	1	
-01	Лебедка SGR 31 левая L950									2	
-02	Лебедка SGR 16 правая L770	770	998	1068	1390				605	3	
-03	Лебедка SGR 16 правая L770				1360						Для ОАО "ЩЛЗ"
-04	Лебедка SGR 16 левая L770				1390					4	
-05	Лебедка SGR 16 левая L770				1360						Для ОАО "ЩЛЗ"
-06	Лебедка SGR 26 правая L770				1390					3	
-07	Лебедка SGR 26 правая L770				1360						Для ОАО "ЩЛЗ"
-08	Лебедка SGR 26 левая L770				1390					4	
-09	Лебедка SGR 26 левая L770				1360						Для ОАО "ЩЛЗ"
-10	Лебедка SGR 36 правая L950	950	1148	1218	1390				588	1	
-11	Лебедка SGR 36 правая L950				1360						Для ОАО "ЩЛЗ"
-12	Лебедка SGR 36 левая L950				1390					2	
-13	Лебедка SGR 36 левая L950				1360						Для ОАО "ЩЛЗ"
-14	Лебедка SGR 22 ЧР правая L930	930	1182	1228	1490	286		738	690	1	
-15	Лебедка SGR 22 ЧР левая L930									2	
-16	Лебедка SGR 22 ЧР правая L775	775	1022	1068						3	
-17	Лебедка SGR 22 ЧР левая L775									4	
-18	Лебедка SGR 11 ЧР правая L770	770	998	1068	1360	246	163	658	605	3	
-19	Лебедка SGR 11 ЧР левая L770									4	

Формат	Зона	Поз.	Обозначение	Наименование	Кол. на исполн.																		Примечания
					-	-01	-02	-03	-04	-05	-06	-07	-08	-09	-10	-11	-12	-13	-14	-15	-16	-17	-18	-19	
				Сборочные единицы																					
А4		1	МЖИГ.301224.017-04	Рама в сборе	1										1	1									
			-05	Рама в сборе		1											1	1							
			-00	Рама в сборе			1	1																	
			-01	Рама в сборе					1	1															
			-02	Рама в сборе							1	1													
			-03	Рама в сборе									1	1											
			0621.1600SGR.03.000	Рама в сборе															1						
			-01	Рама в сборе																1					
			-02	Рама в сборе																	1				
			-03	Рама в сборе																		1			
			0411.1386SGR.03.000	Рама в сборе															1				1		
			-01	Рама в сборе																				1	
А4		2	МЖИГ.305115.003	Ограждение	1										1	1			1						
			-01	Ограждение		1											1	1		1					
			МЖИГ.305115.004	Ограждение			1	1	1	1	1	1	1	1							1	1			
			0411.1386SGR.08.000	Ограждение																			1	1	
А4		4	МЖИГ.483111.005	Лебедка SGR 31 без рамы	1	1																			
				и ограждения																					
			-01	Лебедка SGR 16 без рамы			1		1																
				и ограждения																					
			-02	Лебедка SGR 16 без рамы				1		1															Для ЩЛЗ
				и ограждения																					
			-03	Лебедка SGR 26 без рамы							1		1												
				и ограждения																					
			-04	Лебедка SGR 26 без рамы								1		1											Для ЩЛЗ
				и ограждения																					
			-05	Лебедка SGR 36 без рамы											1		1								
				и ограждения																					
			-06	Лебедка SGR 36 без рамы												1		1							Для ЩЛЗ
				и ограждения																					
			-07	Лебедка SGR 22ЧР без рамы															1	1	1	1			
				и ограждения																					
			-08	Лебедка SGR 11ЧР без рамы																			1	1	
				и ограждения																					
				Детали																					
		4		Болт М6-6gх20.58.016																					
				ГОСТ 7798-70	2	2	2	2	2	2	2	2	2	2	2	2	2	2	2	2	2	2	2	2	
		5		Шайба 6.65Г.016																					
				ГОСТ 6402-80	2	2	2	2	2	2	2	2	2	2	2	2	2	2	2	2	2	2	2	2	
				Комплекты																					
			0621.1600SGR.90.000	Упаковка	1	1									1	1	1	1	1	1					
			МЖИГ.480313.002	Упаковка			1	1	1	1	1	1	1	1							1	1	1	1	

Таблица 2

Наименование	Параметры	Обозначение параметра	Значение параметра					
			SGR 31	SGR 16	SGR 26	SGR 36	SGR 22 ЧР	SGR 11 ЧР
Электродвигатель	Мощность, кВт	N_1/N_2	8,5/2,1	8,5	10	15	8,5	5
	Частота вращения синхронная, об/мин	n_1/n_2	1500/375	1080	1500			
Редуктор	Межосевое расстояние, мм	a	160					138,6
	Передаточное число	u	22	22	13 2/3	13 2/3	4,8	4,8
	Максимальная консольная нагрузка на выходном валу, Н	P	35000					18500
	Номинальный крутящий момент от лифта на выходном валу, Нм	M_H	1028	1028	736	1105	1900	1250
Тормоз	Напряжение питания электромагнита, В	$U_{эм}$	220 (пост)					
	Тормозной момент, Нм	$M_{то}$	90					80
Шкив канатоведущий	Диаметр делительной окружности, мм	D_d	575	620	575	575	620	620
	Диаметр канатов, мм	d_k	10,0	10,0	10,0	10,0	12,0	10,0
	Количество канатов	n	5	4	4	5	4	3
Блок отводной	Диаметр по дну ручья, мм	D	420				490	420
Шкив тормозной	Маховый момент, кг·м²	GD^2	2,1					

1. Все размеры для справок.
2. Ручьи канатоведущего шкива и отводного блока должны лежать в одной плоскости. Отклонение не более 2 мм.
3. Раму лебедки установить в горизонтальное положение так, чтобы отклонение шкива канатоведущего от вертикали было не более 0,7 мм после навески кабины и противовеса.
4. По окончании монтажа лебедки, транспортировочные шпильки вывернуть из подрамника и закрепить на раме, оставив зазор между торцем шпильки и подрамника от 15 до 20 мм.
5. После окончательной выверки лебедки установить зазор между канатами и ограничителем сбрасывания канатов поз. 1 – от 3 до 5 мм.

Изм. Лист	№ докум.	Подп.	Дата	МЖИГ.483111.004 СБ	
Разраб.	Ардимков			Лебедки SGR	Лит. / Масса / Масштаб
Пров.	Гаврин				0 / 15
Т.контр.	Михайлицкий			Сборочный чертеж	Лист / Листов 1
Н.контр.	Порфенов				
Утв.	Кулаков				

Копировал

Формат А2×3

Перв. примен. | Справ. № | Подп. и дата | Инв. № дубл. | Взам. инв. № | Инв. № подл. | Подп. и дата